PLANS TECHNIQUES

Acoustique - 1 Vantai Bâti Z d'Angle

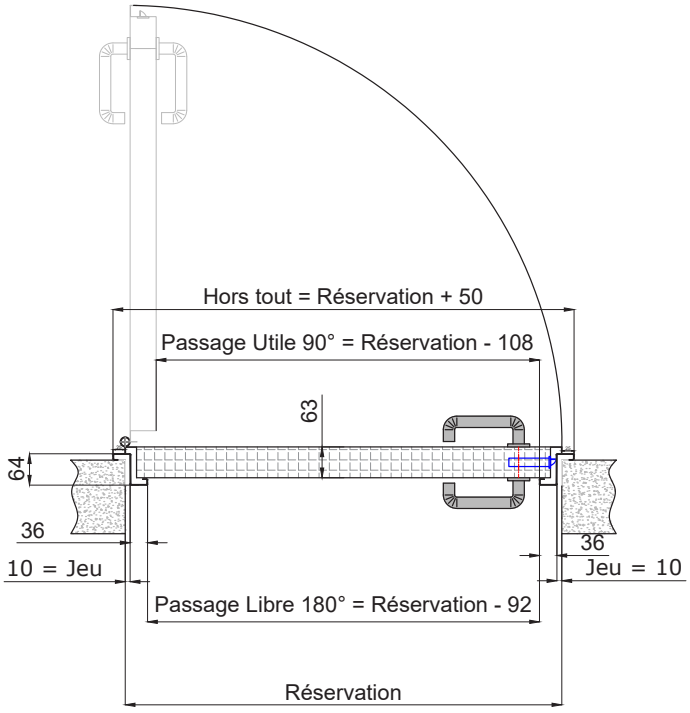

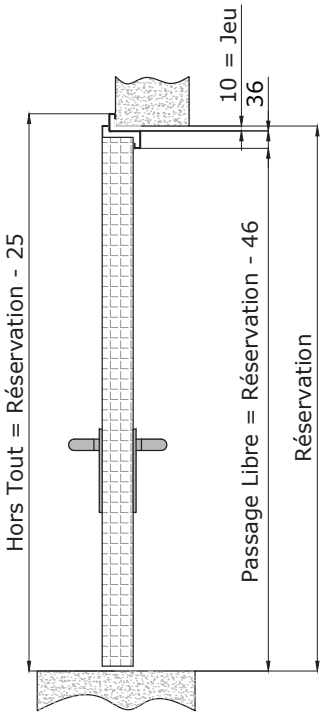

PLANS TECHNIQUES

Acoustique - 2 Vantaux Bâti Z d'Angle

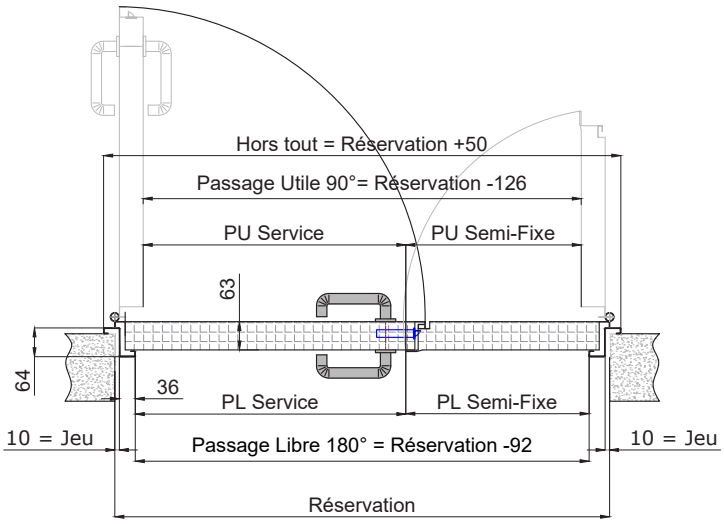

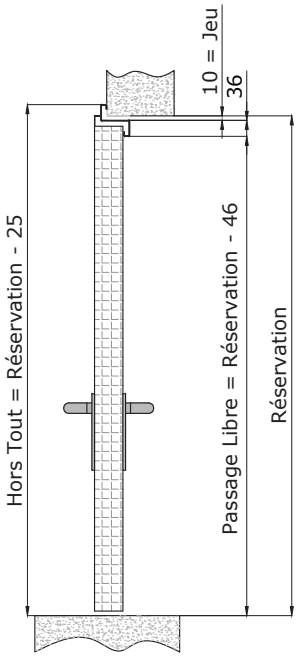

ACOUSTIQUE 47 DB