MULTIUSAGE

STANDARD
RAL 7035 LISSE
RAL 7040 TEXTURÉ

RAL SPECIAL TEXTURÉ

STRATIFIE (BOIS, ACIER, ALU...)

FICHE TECHNIQUE

MULTIUSAGE
CF54

CARACTERISTIQUE	DESCRIPTIF
STRUCTURE	**CF54** Vantail de 53 mm d'épaisseur assemblé avec deux plaques d'acier galvanisé en 5/10ème d'épaisseur Remplissage nid d'abeille Poids du vantail 18 kg/m²
PERFORMANCES	**Coefficient Thermique Ud** 1.4 W/m²K pour 1 vantail 1.5 W/m²K pour 2 vantaux
HOMOLOGATION	**En option** Marquage CE
BÂTIS	4 trous de fixation, 4 pattes d'ancrage d'une épaisseur de 1.55 mm, 6 pattes au-dessus de 2400 mm de hauteur. Z en angle / U en tunnel **En option** Autres Bâtis *(nous consulter)*
DIMENSIONS Réservation	

	1 Vantail	2 Vantaux
Minimum	Largeur : 400	Largeur : 800
	Hauteur : 810	Hauteur : 810
Maximum	Largeur : 1360	Largeur : 2660
	Hauteur : 3035	Hauteur : 3035

ACCESSOIRES DE SERIE	Serrure 1 point marquage CE, contre serrure si 2 vantaux 2 Paumelles 2 pions anti-dégondage par vantail Jeu de béquilles en nylon noir avec cylindre provisoire **En option** Anti-panique, Ferme-Porte, Joints, Seuil, ... *Liste non exhaustive (nous consulter)*
FINITIONS	RAL 7040 texturé Gris / RAL 7035 lisse Gris **En option** Stratifié (imitation bois, acier, alu) RAL au choix texturé *(nous consulter)*

DIMENSIONS

STANDARD

CF54 1VMU - 1 Vantail Bâti Z d'Angle

Réservation		Passage Libre de 180°		Passage Utile à 90°		Hors tout		Jeu de montage		Référence
Largeur	Hauteur	Largeur	Hauteur	Largeur	Hauteur	Largeur	Hauteur	Largeur	Hauteur	PORTEMETAL
700	**2 060**	612	2 015	593	2 015	680	2 047	20	13	**3.1.01.0001**
800	**2 060**	712	2 015	693	2 015	780	2 047	20	13	**3.1.01.0002**
890	**2 060**	802	2 015	783	2 015	870	2 047	20	13	**3.1.01.0003**
990	**2 060**	902	2 015	883	2 015	970	2 047	20	13	**3.1.01.0004**
1 100	**2 060**	1 012	2 015	993	2 015	1 080	2 047	20	13	**3.1.01.0005**
1 200	**2 060**	1 112	2 015	1 093	2 015	1 180	2 047	20	13	**3.1.01.0006**
1 300	**2 060**	1 212	2 015	1 193	2 015	1 280	2 047	20	13	**3.1.01.0007**
800	**2 100**	712	2 055	693	2 055	780	2 087	20	13	**3.1.01.0008**
890	**2 100**	802	2 055	783	2 055	870	2 087	20	13	**3.1.01.0009**
990	**2 100**	902	2 055	883	2 055	970	2 087	20	13	**3.1.01.0010**
1 100	**2 100**	1 012	2 055	993	2 055	1 080	2 087	20	13	**3.1.01.0011**
1 200	**2 100**	1 112	2 055	1 093	2 055	1 180	2 087	20	13	**3.1.01.0012**
1 300	**2 100**	1 212	2 055	1 193	2 055	1 280	2 087	20	13	**3.1.01.0013**
800	**2 150**	712	2 105	693	2 105	780	2 137	20	13	**3.1.01.0014**
890	**2 150**	802	2 105	783	2 105	870	2 137	20	13	**3.1.01.0015**
990	**2 150**	902	2 105	883	2 105	970	2 137	20	13	**3.1.01.0016**
1 100	**2 150**	1 012	2 105	993	2 105	1 080	2 137	20	13	**3.1.01.0017**
1 200	**2 150**	1 112	2 105	1 093	2 105	1 180	2 137	20	13	**3.1.01.0018**
1 300	**2 150**	1 212	2 105	1 193	2 105	1 280	2 137	20	13	**3.1.01.0019**

CF54 1VMU - 1 Vantail Bâti U Tunnel

Réservation		Passage Libre de 180°		Passage Utile à 90°		Hors tout		Jeu de montage		Référence
Largeur	Hauteur	Largeur	Hauteur	Largeur	Hauteur	Largeur	Hauteur	Largeur	Hauteur	PORTEMETAL
760	**2 085**	636	2 026	606	2 026	746	2 080	14	5	**3.1.01.1610**
860	**2 085**	736	2 026	706	2 026	846	2 080	14	5	**3.1.01.1611**
950	**2 085**	826	2 026	796	2 026	936	2 080	14	5	**3.1.01.1612**
1 050	**2 085**	926	2 026	896	2 026	1 036	2 080	14	5	**3.1.01.1613**
1 160	**2 085**	1 036	2 026	1 006	2 026	1 146	2 080	14	5	**3.1.01.1614**
1 260	**2 085**	1 136	2 026	1 106	2 026	1 246	2 080	14	5	**3.1.01.1615**
1 360	**2 085**	1 236	2 026	1 206	2 026	1 346	2 080	14	5	**3.1.01.1616**
860	**2 125**	736	2 066	706	2 066	846	2 120	14	5	**3.1.01.1617**
950	**2 125**	826	2 066	796	2 066	936	2 120	14	5	**3.1.01.1618**
1 050	**2 125**	926	2 066	896	2 066	1 036	2 120	14	5	**3.1.01.1619**
1 160	**2 125**	1 036	2 066	1 006	2 066	1 146	2 120	14	5	**3.1.01.1620**
1 260	**2 125**	1 136	2 066	1 106	2 066	1 246	2 120	14	5	**3.1.01.1621**
1 360	**2 125**	1 236	2 066	1 206	2 066	1 346	2 120	14	5	**3.1.01.1622**
860	**2 175**	736	2 116	706	2 116	846	2 170	14	5	**3.1.01.1623**
950	**2 175**	826	2 116	796	2 116	936	2 170	14	5	**3.1.01.1624**
1 050	**2 175**	926	2 116	896	2 116	1 036	2 170	14	5	**3.1.01.1625**
1 160	**2 175**	1 036	2 116	1 006	2 116	1 146	2 170	14	5	**3.1.01.1626**
1 260	**2 175**	1 136	2 116	1 106	2 116	1 246	2 170	14	5	**3.1.01.1627**
1 360	**2 175**	1 236	2 116	1 206	2 116	1 346	2 170	14	5	**3.1.01.1628**

DIMENSIONS

STANDARD

CF54 2VMU - 2 Vantaux Bâti d'Angle Z

Réservation		Passage Libre de 180°			Passage Utile à 90°			Intérieur Cadre		Jeu de montage		Référence
Largeur	Hauteur	Largeur	Hauteur	Répartition	Largeur	Hauteur	Répartition	Largeur	Hauteur	Largeur	Hauteur	PORTEMETAL
1 190	2 060	1 102	2 015	513 + 589	1 064	2 015	491 + 573	1 170	2 047	20	13	3.1.01.0038
1 200	2 060	1 112	2 015	713 + 399	1 074	2 015	691 + 383	1 180	2 047	20	13	3.1.01.0039
1 290	2 060	1 202	2 015	563 + 639	1 164	2 015	541 + 623	1 270	2 047	20	13	3.1.01.0040
1 290	2 060	1 202	2 015	803 + 399	1 164	2 015	781 + 383	1 270	2 047	20	13	3.1.01.0041
1 390	2 060	1 302	2 015	613 + 689	1 264	2 015	591 + 673	1 370	2 047	20	13	3.1.01.0042
1 390	2 060	1 302	2 015	813 + 439	1 264	2 015	791 + 423	1 370	2 047	20	13	3.1.01.0043
1 490	2 060	1 402	2 015	663 + 739	1 364	2 015	641 + 723	1 470	2 047	20	13	3.1.01.0044
1 490	2 060	1 402	2 015	903 + 499	1 364	2 015	881 + 483	1 470	2 047	20	13	3.1.01.0045
1 590	2 060	1 502	2 015	713 + 789	1 464	2 015	691 + 773	1 570	2 047	20	13	3.1.01.0046
1 590	2 060	1 502	2 015	903 + 599	1 464	2 015	881 + 583	1 570	2 047	20	13	3.1.01.0047
1 690	2 060	1 602	2 015	903 + 699	1 564	2 015	881 + 683	1 670	2 047	20	13	3.1.01.0048
1 770	2 060	1 682	2 015	803 + 879	1 644	2 015	781 + 863	1 750	2 047	20	13	3.1.01.0049
1 790	2 060	1 702	2 015	903 + 799	1 664	2 015	881 + 783	1 770	2 047	20	13	3.1.01.0050
1 890	2 060	1 802	2 015	903 + 899	1 764	2 015	881 + 883	1 870	2 047	20	13	3.1.01.0051
1 970	2 060	1 882	2 015	903 + 979	1 844	2 015	881 + 963	1 950	2 047	20	13	3.1.01.0052
1 190	2 150	1 102	2 105	513 + 499	1 064	2 105	491 + 483	1 170	2 137	20	13	3.1.01.0053
1 200	2 150	1 112	2 105	713 + 399	1 074	2 105	691 + 383	1 180	2 137	20	13	3.1.01.0054
1 290	2 150	1 202	2 105	563 + 639	1 164	2 105	541 + 623	1 270	2 137	20	13	3.1.01.0055
1 290	2 150	1 202	2 105	803 + 399	1 164	2 105	781 + 383	1 270	2 137	20	13	3.1.01.0056
1 390	2 150	1 302	2 105	613 + 689	1 264	2 105	591 + 673	1 370	2 137	20	13	3.1.01.0057
1 390	2 150	1 302	2 105	813 + 399	1 264	2 105	791 + 383	1 370	2 137	20	13	3.1.01.0058
1 490	2 150	1 402	2 105	663 + 739	1 364	2 105	641 + 723	1 470	2 137	20	13	3.1.01.0059
1 490	2 150	1 402	2 105	903 + 499	1 364	2 105	881 + 483	1 470	2 137	20	13	3.1.01.0060
1 590	2 150	1 502	2 105	713 + 789	1 464	2 105	691 + 773	1 570	2 137	20	13	3.1.01.0061
1 590	2 150	1 502	2 105	903 + 599	1 464	2 105	881 + 583	1 570	2 137	20	13	3.1.01.0062
1 690	2 150	1 602	2 105	903 + 699	1 564	2 105	881 + 683	1 670	2 137	20	13	3.1.01.0063
1 770	2 150	1 682	2 105	803 + 879	1 644	2 105	781 + 863	1 750	2 137	20	13	3.1.01.0064
1 790	2 150	1 702	2 105	903 + 799	1 664	2 105	881 + 783	1 770	2 137	20	13	3.1.01.0065
1 890	2 150	1 802	2 105	903 + 899	1 764	2 105	881 + 883	1 870	2 137	20	13	3.1.01.0066
1 970	2 150	1 882	2 105	903 + 979	1 844	2 105	881 + 963	1 950	2 137	20	13	3.1.01.0067
1 190	2 100	1 102	2 055	513 + 589	1 064	2 055	491 + 573	1 170	2 087	20	13	3.1.01.0068
1 200	2 100	1 112	2 055	713 + 399	1 074	2 055	691 + 383	1 180	2 087	20	13	3.1.01.0069
1 290	2 100	1 202	2 055	563 + 639	1 164	2 055	541 + 623	1 270	2 087	20	13	3.1.01.0070
1 290	2 100	1 202	2 055	803 + 399	1 164	2 055	781 + 383	1 270	2 087	20	13	3.1.01.0071
1 390	2 100	1 302	2 055	613 + 689	1 264	2 055	591 + 673	1 370	2 087	20	13	3.1.01.0072
1 390	2 100	1 302	2 055	813 + 439	1 264	2 055	791 + 423	1 370	2 087	20	13	3.1.01.0073
1 490	2 100	1 402	2 055	663 + 739	1 364	2 055	641 + 723	1 470	2 087	20	13	3.1.01.0074
1 490	2 100	1 402	2 055	903 + 499	1 364	2 055	881 + 483	1 470	2 087	20	13	3.1.01.0075
1 590	2 100	1 502	2 055	713 + 789	1 464	2 055	691 + 773	1 570	2 087	20	13	3.1.01.0076
1 590	2 100	1 502	2 055	903 + 599	1 464	2 055	881 + 583	1 570	2 087	20	13	3.1.01.0077
1 690	2 100	1 602	2 055	903 + 699	1 564	2 055	881 + 683	1 670	2 087	20	13	3.1.01.0078
1 770	2 100	1 682	2 055	803 + 879	1 644	2 055	781 + 863	1 750	2 087	20	13	3.1.01.0079
1 790	2 100	1 702	2 055	903 + 799	1 664	2 055	881 + 783	1 770	2 087	20	13	3.1.01.0080
1 890	2 100	1 802	2 055	903 + 899	1 764	2 055	881 + 883	1 870	2 087	20	13	3.1.01.0081
1 970	2 100	1 882	2 055	903 + 979	1 844	2 055	881 + 963	1 950	2 087	20	13	3.1.01.0082

DIMENSIONS

STANDARD

CF54 2VMU - 2 Vantaux Bâti Tunnel U

Réservation		Passage Libre de 180°			Passage Utile à 90°			Intérieur Cadre		Jeu de montage		Référence
Largeur	Hauteur	Largeur	Hauteur	Répartition	Largeur	Hauteur	Répartition	Largeur	Hauteur	Largeur	Hauteur	PORTEMETAL
1 250	2 085	1 132	2 026	504 + 628	1 072	2 026	493 + 579	1 242	2 080	8	5	3.1.01.1647
1 260	2 085	1 142	2 026	704 + 438	1 082	2 026	693 + 389	1 252	2 080	8	5	3.1.01.1648
1 350	2 085	1 232	2 026	554 + 678	1 172	2 026	543 + 629	1 342	2 080	8	5	3.1.01.1649
1 350	2 085	1 232	2 026	794 + 438	1 172	2 026	783 + 389	1 342	2 080	8	5	3.1.01.1650
1 450	2 085	1 332	2 026	604 + 728	1 272	2 026	593 + 679	1 442	2 080	8	5	3.1.01.1651
1 450	2 085	1 332	2 026	804 + 478	1 272	2 026	793 + 429	1 442	2 080	8	5	3.1.01.1652
1 550	2 085	1 432	2 026	654 + 778	1 372	2 026	643 + 729	1 542	2 080	8	5	3.1.01.1653
1 550	2 085	1 432	2 026	894 + 538	1 372	2 026	883 + 489	1 542	2 080	8	5	3.1.01.1654
1 650	2 085	1 532	2 026	704 + 828	1 472	2 026	693 + 779	1 642	2 080	8	5	3.1.01.1655
1 650	2 085	1 532	2 026	894 + 638	1 472	2 026	883 + 589	1 642	2 080	8	5	3.1.01.1656
1 750	2 085	1 632	2 026	894 + 738	1 572	2 026	883 + 689	1 742	2 080	8	5	3.1.01.1657
1 830	2 085	1 712	2 026	794 + 918	1 652	2 026	783 + 869	1 822	2 080	8	5	3.1.01.1658
1 850	2 085	1 732	2 026	894 + 838	1 672	2 026	883 + 789	1 842	2 080	8	5	3.1.01.1659
1 950	2 085	1 832	2 026	894 + 938	1 772	2 026	883 + 889	1 942	2 080	8	5	3.1.01.1660
2 030	2 085	1 912	2 026	894 + 1018	1 852	2 026	883 + 969	2 022	2 080	8	5	3.1.01.1661
1 250	2 175	1 132	2 116	504 + 538	1 072	2 116	493 + 489	1 242	2 170	8	5	3.1.01.1662
1 260	2 175	1 142	2 116	704 + 438	1 082	2 116	693 + 389	1 252	2 170	8	5	3.1.01.1663
1 350	2 175	1 232	2 116	554 + 678	1 172	2 116	543 + 629	1 342	2 170	8	5	3.1.01.1664
1 350	2 175	1 232	2 116	794 + 438	1 172	2 116	783 + 389	1 342	2 170	8	5	3.1.01.1665
1 450	2 175	1 332	2 116	604 + 728	1 272	2 116	593 + 679	1 442	2 170	8	5	3.1.01.1666
1 450	2 175	1 332	2 116	804 + 438	1 272	2 116	793 + 389	1 442	2 170	8	5	3.1.01.1667
1 550	2 175	1 432	2 116	654 + 778	1 372	2 116	643 + 729	1 542	2 170	8	5	3.1.01.1668
1 550	2 175	1 432	2 116	894 + 538	1 372	2 116	883 + 489	1 542	2 170	8	5	3.1.01.1669
1 650	2 175	1 532	2 116	704 + 828	1 472	2 116	693 + 779	1 642	2 170	8	5	3.1.01.1670
1 650	2 175	1 532	2 116	894 + 638	1 472	2 116	883 + 589	1 642	2 170	8	5	3.1.01.1671
1 750	2 175	1 632	2 116	894 + 738	1 572	2 116	883 + 689	1 742	2 170	8	5	3.1.01.1672
1 830	2 175	1 712	2 116	794 + 918	1 652	2 116	783 + 869	1 822	2 170	8	5	3.1.01.1673
1 850	2 175	1 732	2 116	894 + 838	1 672	2 116	883 + 789	1 842	2 170	8	5	3.1.01.1674
1 950	2 175	1 832	2 116	894 + 938	1 772	2 116	883 + 889	1 942	2 170	8	5	3.1.01.1675
2 030	2 175	1 912	2 116	894 + 1018	1 852	2 116	883 + 969	2 022	2 170	8	5	3.1.01.1676
1 250	2 125	1 132	2 066	504 + 628	1 072	2 066	493 + 579	1 242	2 120	8	5	3.1.01.1677
1 260	2 125	1 142	2 066	704 + 438	1 082	2 066	693 + 389	1 252	2 120	8	5	3.1.01.1678
1 350	2 125	1 232	2 066	554 + 678	1 172	2 066	543 + 629	1 342	2 120	8	5	3.1.01.1679
1 350	2 125	1 232	2 066	794 + 438	1 172	2 066	783 + 389	1 342	2 120	8	5	3.1.01.1680
1 450	2 125	1 332	2 066	604 + 728	1 272	2 066	593 + 679	1 442	2 120	8	5	3.1.01.1681
1 450	2 125	1 332	2 066	804 + 478	1 272	2 066	793 + 429	1 442	2 120	8	5	3.1.01.1682
1 550	2 125	1 432	2 066	654 + 778	1 372	2 066	643 + 729	1 542	2 120	8	5	3.1.01.1683
1 550	2 125	1 432	2 066	894 + 538	1 372	2 066	883 + 489	1 542	2 120	8	5	3.1.01.1684
1 650	2 125	1 532	2 066	704 + 828	1 472	2 066	693 + 779	1 642	2 120	8	5	3.1.01.1685
1 650	2 125	1 532	2 066	894 + 638	1 472	2 066	883 + 589	1 642	2 120	8	5	3.1.01.1686
1 750	2 125	1 632	2 066	894 + 738	1 572	2 066	883 + 689	1 742	2 120	8	5	3.1.01.1687
1 830	2 125	1 712	2 066	794 + 918	1 652	2 066	783 + 869	1 822	2 120	8	5	3.1.01.1688
1 850	2 125	1 732	2 066	894 + 838	1 672	2 066	883 + 789	1 842	2 120	8	5	3.1.01.1689
1 950	2 125	1 832	2 066	894 + 938	1 772	2 066	883 + 889	1 942	2 120	8	5	3.1.01.1690
2 030	2 125	1 912	2 066	894 + 1018	1 852	2 066	883 + 969	2 022	2 120	8	5	3.1.01.1691

DIMENSIONS

SUR-MESURE

CF54 1VMU - 1 Vantail Bâti Z d'Angle

Dimensions de Réservation		HAUTEUR							
		810-2050	2060	2070-2140	2100*	2150	2160-2460	2470-2660	2670-3010
LARGEUR	400-800	3.1.01.0083	3.1.01.0084	3.1.01.0085	3.1.01.0086	3.1.01.0087	3.1.01.0088	3.1.01.0089	3.1.01.0090
	810-890	3.1.01.0091	3.1.01.0092	3.1.01.0093	3.1.01.0094	3.1.01.0095	3.1.01.0096	3.1.01.0097	3.1.01.0098
	900-990	3.1.01.0099	3.1.01.0100	3.1.01.0101	3.1.01.0102	3.1.01.0103	3.1.01.0104	3.1.01.0105	3.1.01.0106
	1000-1100	3.1.01.0107	3.1.01.0108	3.1.01.0109	3.1.01.0110	3.1.01.0111	3.1.01.0112	3.1.01.0113	3.1.01.0114
	1110-1300	3.1.01.0115	3.1.01.0116	3.1.01.0117	3.1.01.0118	3.1.01.0119	3.1.01.0120	3.1.01.0121	3.1.01.0122

CF54 2VMU - 2 Vantaux Bâti Z d'Angle

Dimensions de Réservation		Vantail de Service	HAUTEUR							
			810-2050	2060	2070-2140	2100*	2150	2160-2460	2470-2660	2670-3010
LARGEUR	800-1200	400-800	3.1.01.0123	3.1.01.0134	3.1.01.0145	3.1.01.0156	3.1.01.0167	3.1.01.0178	3.1.01.0189	3.1.01.0200
	900-1300	400-890	3.1.01.0124	3.1.01.0135	3.1.01.0146	3.1.01.0157	3.1.01.0168	3.1.01.0179	3.1.01.0190	3.1.01.0201
	1310-1480	400-990	3.1.01.0125	3.1.01.0136	3.1.01.0147	3.1.01.0158	3.1.01.0169	3.1.01.0180	3.1.01.0191	3.1.01.0202
	1310-1480	990-1070	3.1.01.0126	3.1.01.0137	3.1.01.0148	3.1.01.0159	3.1.01.0170	3.1.01.0181	3.1.01.0192	3.1.01.0203
	1490-1600	400-990	3.1.01.0127	3.1.01.0138	3.1.01.0149	3.1.01.0160	3.1.01.0171	3.1.01.0182	3.1.01.0193	3.1.01.0204
	1490-1600	990-1190	3.1.01.0128	3.1.01.0139	3.1.01.0150	3.1.01.0161	3.1.01.0172	3.1.01.0183	3.1.01.0194	3.1.01.0205
	1610-1770	400-990	3.1.01.0129	3.1.01.0140	3.1.01.0151	3.1.01.0162	3.1.01.0173	3.1.01.0184	3.1.01.0195	3.1.01.0206
	1610-1770	990-1300	3.1.01.0130	3.1.01.0141	3.1.01.0152	3.1.01.0163	3.1.01.0174	3.1.01.0185	3.1.01.0196	3.1.01.0207
	1780-1970	400-990	3.1.01.0131	3.1.01.0142	3.1.01.0153	3.1.01.0164	3.1.01.0175	3.1.01.0186	3.1.01.0197	3.1.01.0208
	1780-1970	990-1300	3.1.01.0132	3.1.01.0143	3.1.01.0154	3.1.01.0165	3.1.01.0176	3.1.01.0187	3.1.01.0198	3.1.01.0209
	1980-2600	990-1300	3.1.01.0133	3.1.01.0144	3.1.01.0155	3.1.01.0166	3.1.01.0177	3.1.01.0188	3.1.01.0199	3.1.01.0210

DIMENSIONS

SUR-MESURE

CF54 1VMU - 1 Vantail Bâti U Tunnel

Dimensions de Réservation		HAUTEUR							
		835-2075	2085	2095-2165	2125*	2175	2185-2485	2495-2685	2695-3035
LARGEUR	460-860	3.1.01.1692	3.1.01.1693	3.1.01.1694	3.1.01.1695	3.1.01.1696	3.1.01.1697	3.1.01.1698	3.1.01.1699
	870-950	3.1.01.1700	3.1.01.1701	3.1.01.1702	3.1.01.1703	3.1.01.1704	3.1.01.1705	3.1.01.1706	3.1.01.1707
	960-1050	3.1.01.1708	3.1.01.1709	3.1.01.1710	3.1.01.1711	3.1.01.1712	3.1.01.1713	3.1.01.1714	3.1.01.1715
	1060-1160	3.1.01.1716	3.1.01.1717	3.1.01.1718	3.1.01.1719	3.1.01.1720	3.1.01.1721	3.1.01.1722	3.1.01.1723
	1170-1360	3.1.01.1724	3.1.01.1725	3.1.01.1726	3.1.01.1727	3.1.01.1728	3.1.01.1729	3.1.01.1730	3.1.01.1731

CF54 2VMU - 2 Vantaux Bâti U Tunnel

Dimensions de Réservation		Vantail de Service	HAUTEUR							
			835-2075	2085-2085	2095-2165	2125-2125	2175-2175	2185-2485	2495-2685	2700-3035
LARGEUR	860-1260	460-860	3.1.01.1732	3.1.01.1743	3.1.01.1754	3.1.01.1765	3.1.01.1776	3.1.01.1787	3.1.01.1798	3.1.01.1809
	960-1360	460-950	3.1.01.1733	3.1.01.1744	3.1.01.1755	3.1.01.1766	3.1.01.1777	3.1.01.1788	3.1.01.1799	3.1.01.1810
	1310-1540	460-1050	3.1.01.1734	3.1.01.1745	3.1.01.1756	3.1.01.1767	3.1.01.1778	3.1.01.1789	3.1.01.1800	3.1.01.1811
	1310-1540	1050-1130	3.1.01.1735	3.1.01.1746	3.1.01.1757	3.1.01.1768	3.1.01.1779	3.1.01.1790	3.1.01.1801	3.1.01.1812
	1550-1660	460-1050	3.1.01.1736	3.1.01.1747	3.1.01.1758	3.1.01.1769	3.1.01.1780	3.1.01.1791	3.1.01.1802	3.1.01.1813
	1550-1660	1050-1250	3.1.01.1737	3.1.01.1748	3.1.01.1759	3.1.01.1770	3.1.01.1781	3.1.01.1792	3.1.01.1803	3.1.01.1814
	1670-1830	460-1050	3.1.01.1738	3.1.01.1749	3.1.01.1760	3.1.01.1771	3.1.01.1782	3.1.01.1793	3.1.01.1804	3.1.01.1815
	1670-1830	1050-1360	3.1.01.1739	3.1.01.1750	3.1.01.1761	3.1.01.1772	3.1.01.1783	3.1.01.1794	3.1.01.1805	3.1.01.1816
	1840-2030	460-1050	3.1.01.1740	3.1.01.1751	3.1.01.1762	3.1.01.1773	3.1.01.1784	3.1.01.1795	3.1.01.1806	3.1.01.1817
	1840-2030	1050-1360	3.1.01.1741	3.1.01.1752	3.1.01.1763	3.1.01.1774	3.1.01.1785	3.1.01.1796	3.1.01.1807	3.1.01.1818
	2040-2660	1050-1360	3.1.01.1742	3.1.01.1753	3.1.01.1764	3.1.01.1775	3.1.01.1786	3.1.01.1797	3.1.01.1808	3.1.01.1819

PLANS TECHNIQUES

CF54 - 1 Vantail Bâti Z d'Angle

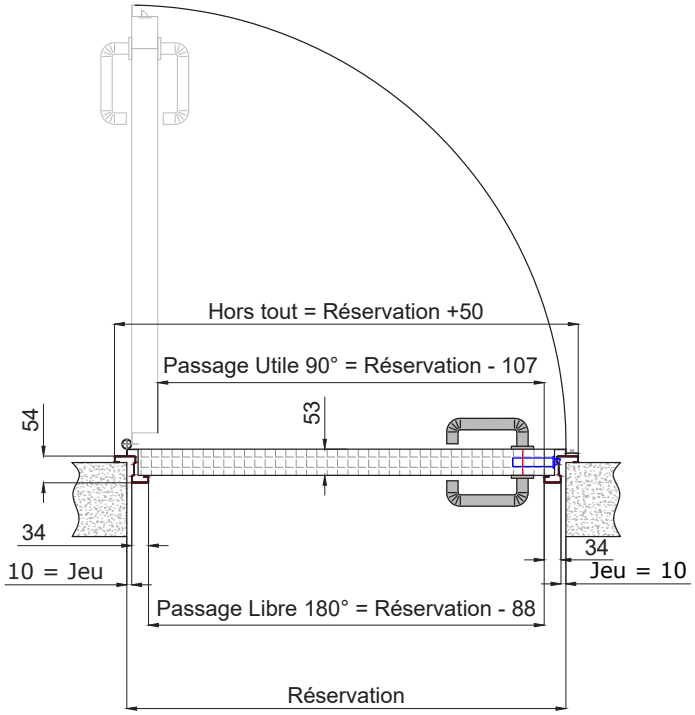

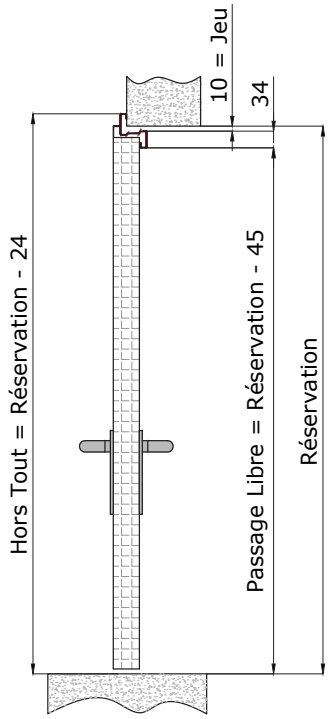

CF54 - 1 Vantail Bâti U Tunnel

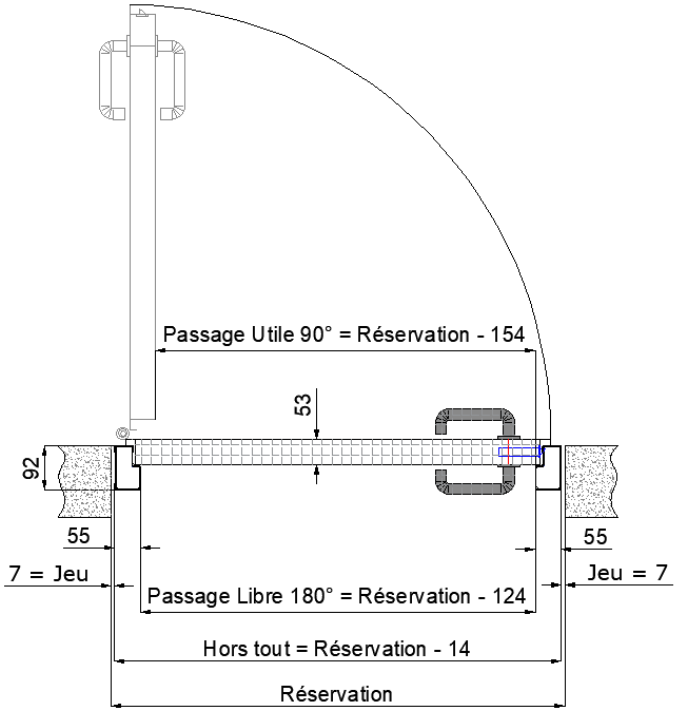

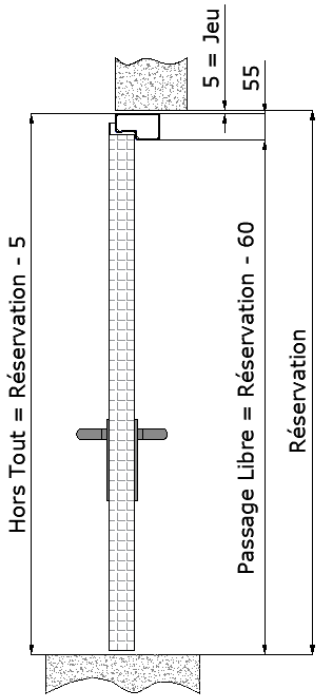

PLANS TECHNIQUES

CF54 - 2 Vantaux Bâti Z d'Angle

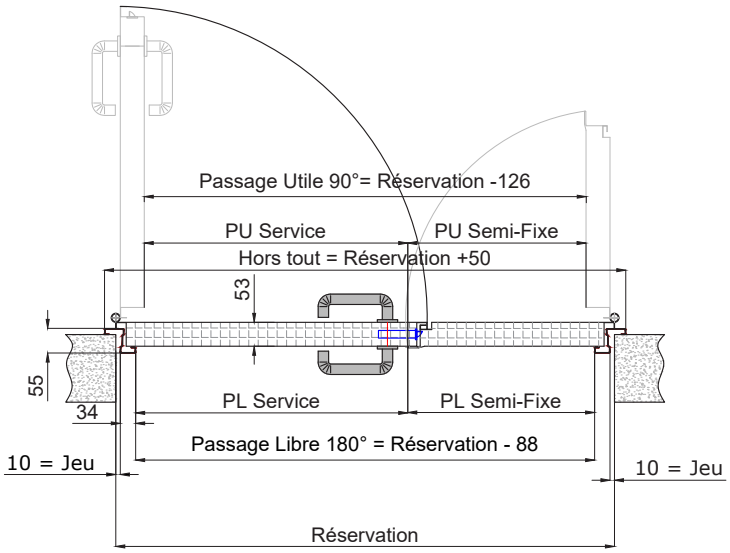

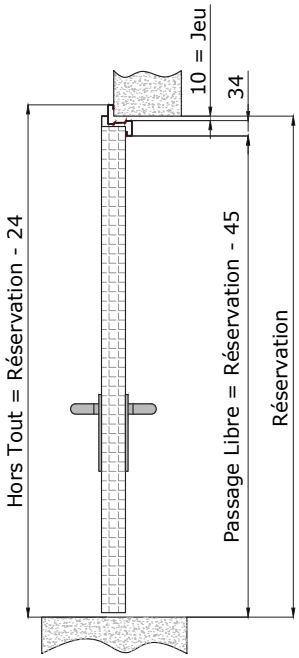

CF54 - 2 Vantaux Bâti U Tunnel

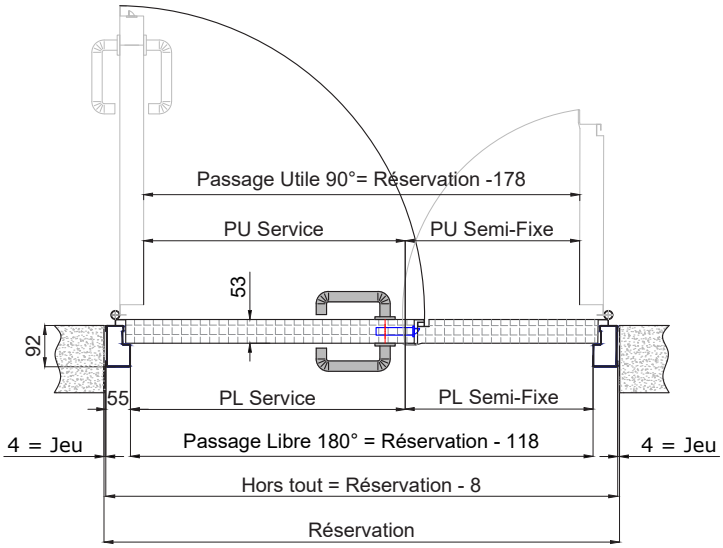

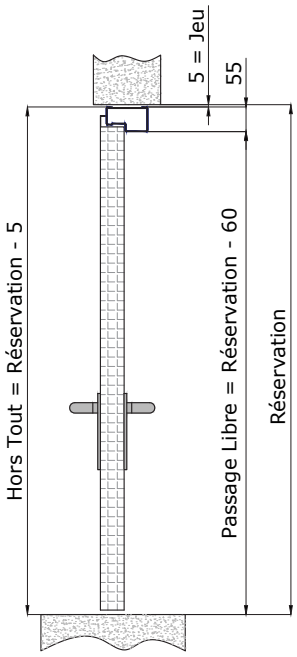

ACCESSOIRES DE SERIE
MULTIUSAGE

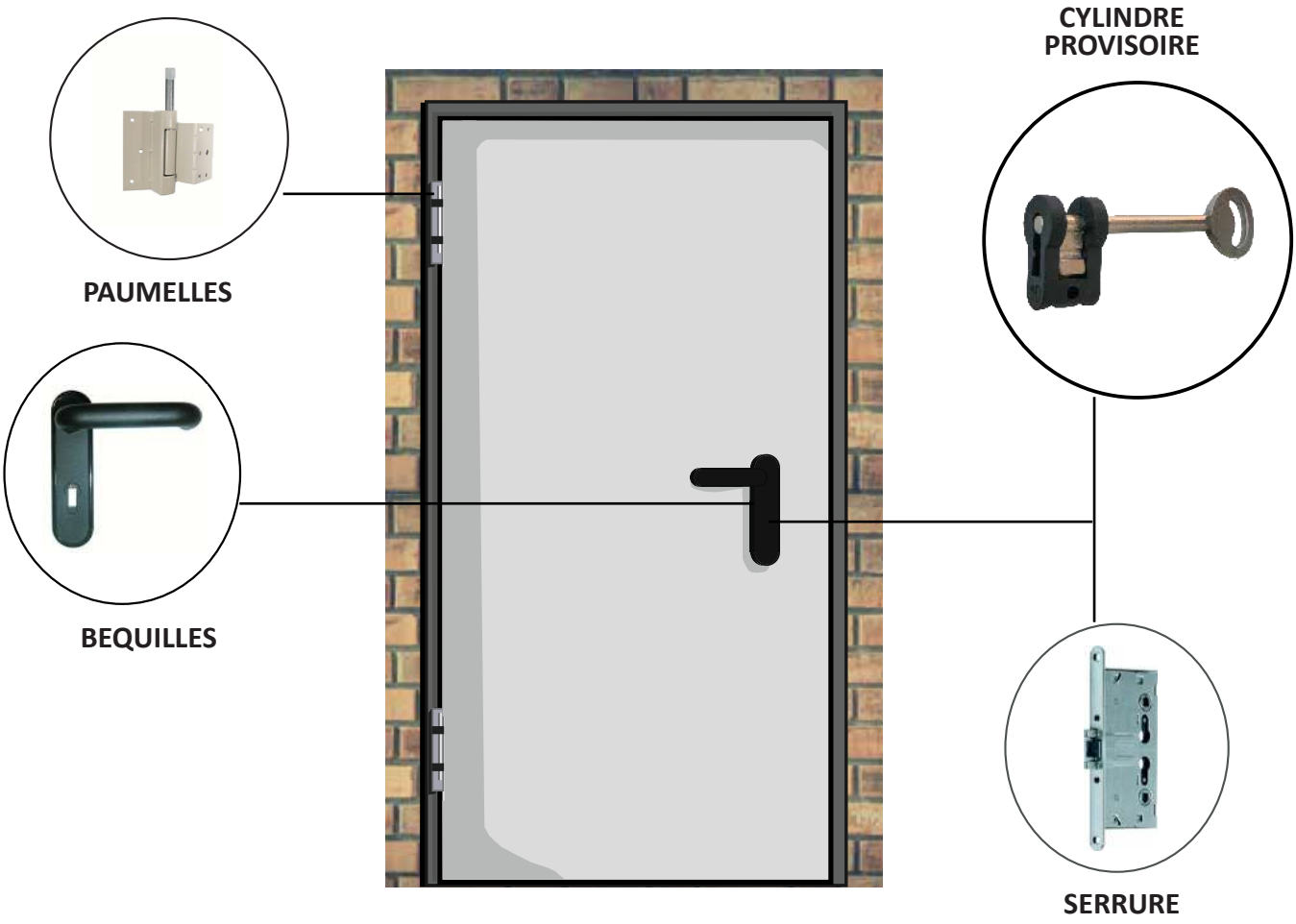

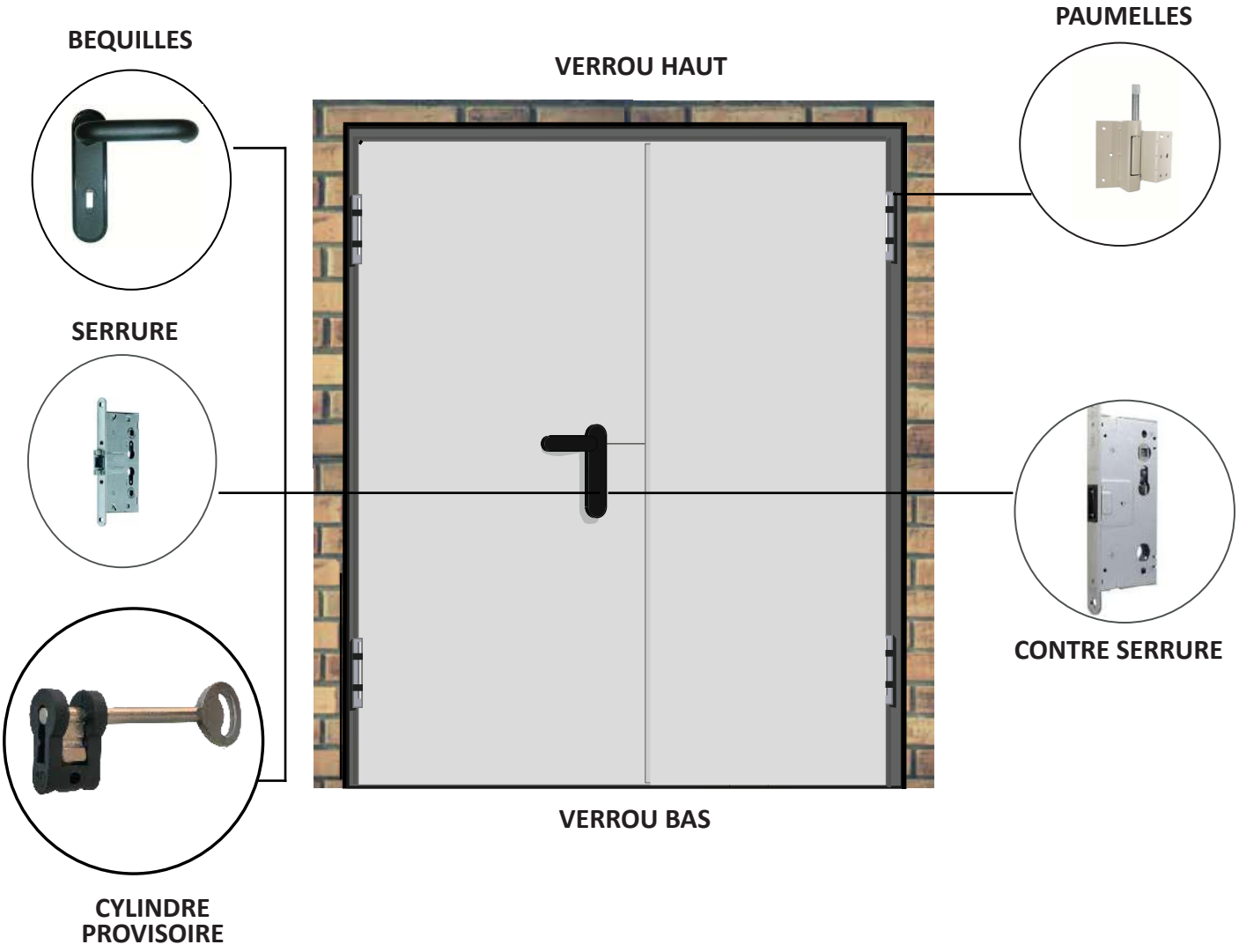
BEQUILLES
VERROU HAUT
PAUMELLES
SERRURE
CONTRE SERRURE
VERROU BAS
CYLINDRE
PROVISOIRE